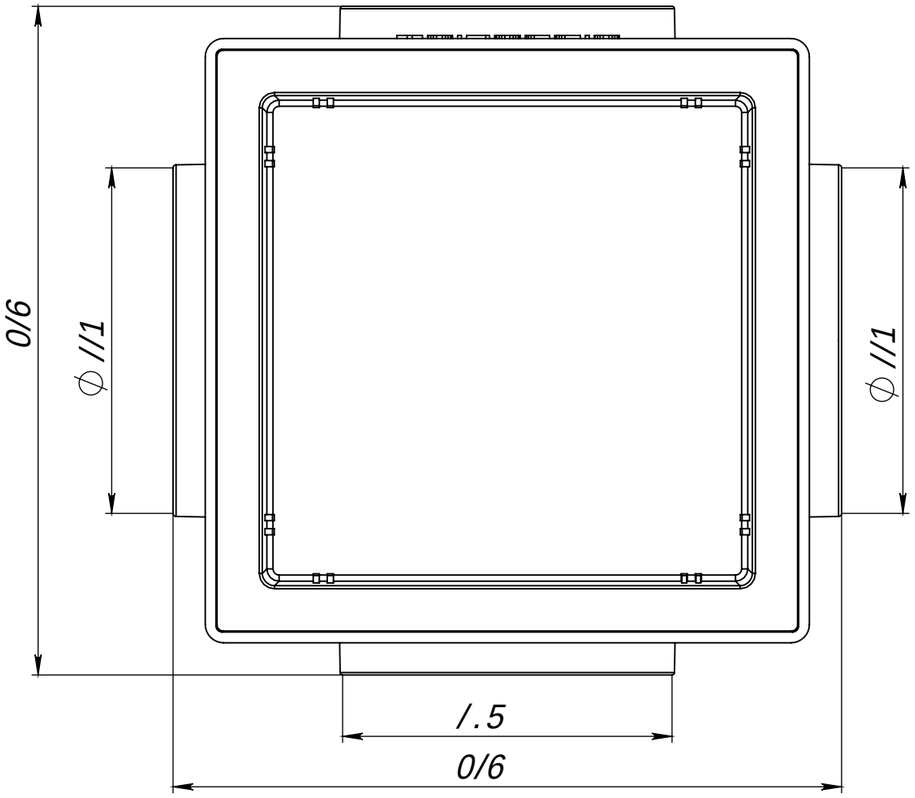

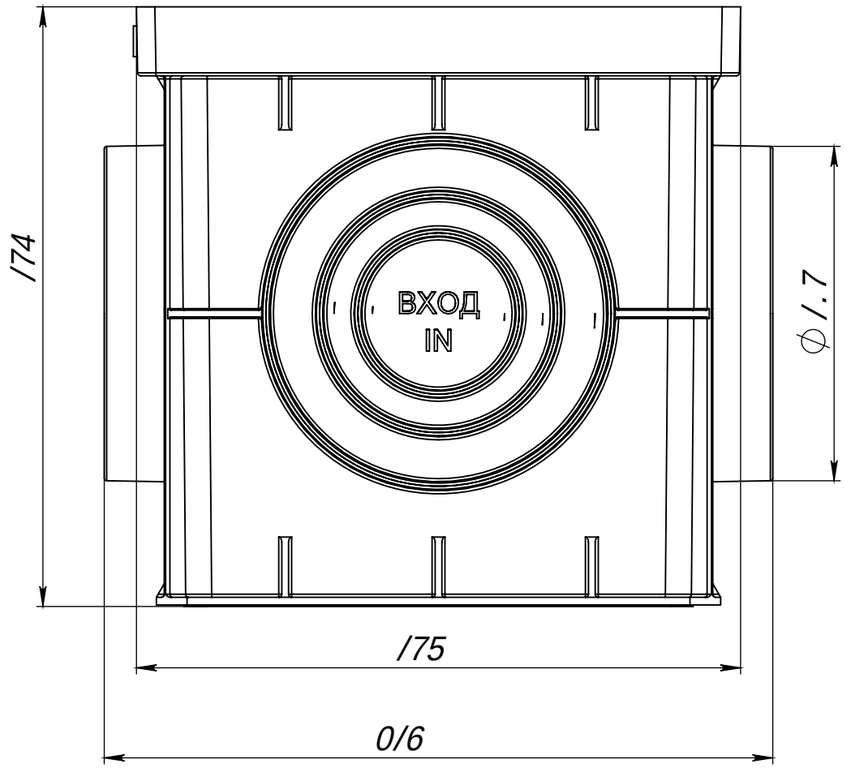

					ÌφЄ, 027		
ŕÓŋ	ÙóÁЄ	ŧ õjÿЄŋ,	Ş jõϕ,	òęЄę	òjȯȭÓϕφφ̄ÓŋŧȯȳEgbpmjga_ Nmg/r 0..ŤÓ..*AÓ3.	ÙõЄ, / ùęÁÁę / 0*/ÿȬ	ùęÁ?ЄęÓ / /80
ȘęÓφęÓ,	HЄõƎÿjöę		0./6			ÙõÁЄ /	ÙõÁЄjõ /
Șφjȭ,							
ţ,ÿjŧЄφ,							
Ü,ÿjŧЄφ,					Egbpmjga_		
ƎЄõ,							
					ŕjϕõφjõęŧ	Ǝjφŋęє ì1	

Ş ÿõϕȭΛ ŏ ęЄę
Ş jõϕȭΛ ŏ ęЄę
ŕŧȭ, ŧ ϕjȭŧ,
ŕŧȭ, ŧ ŏęÓŧ,
ìÓęŋ, Óŧõŧŏ̄, ŧ
Ţóęõ, ŧ
Ş óęõ, óęõŧ,
ŕŧȭ, ŧ ϕjȭŧ,
ŕŧȭ, ŧ ŏęЄę