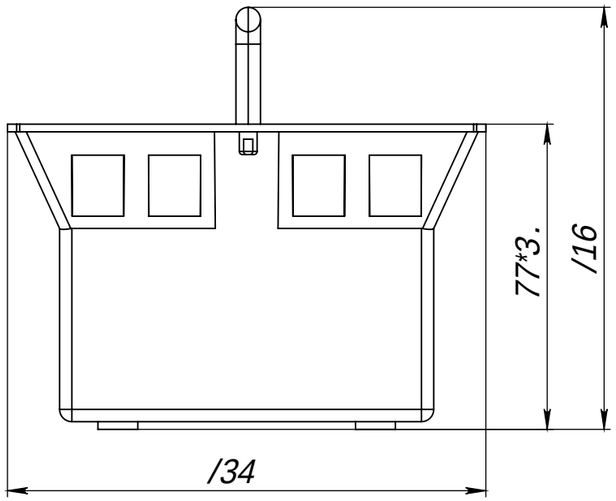

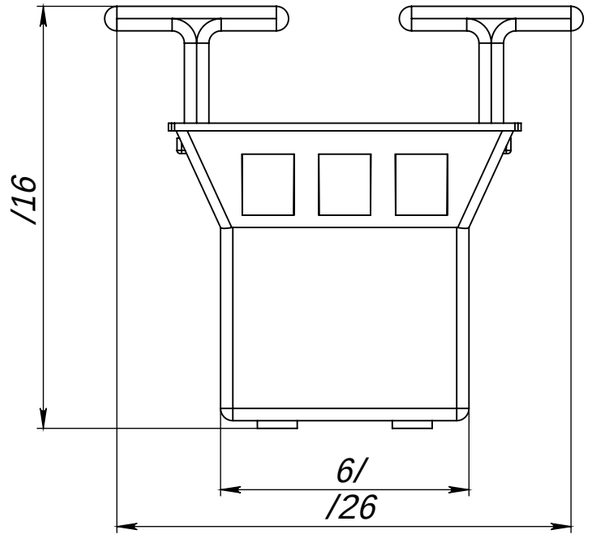

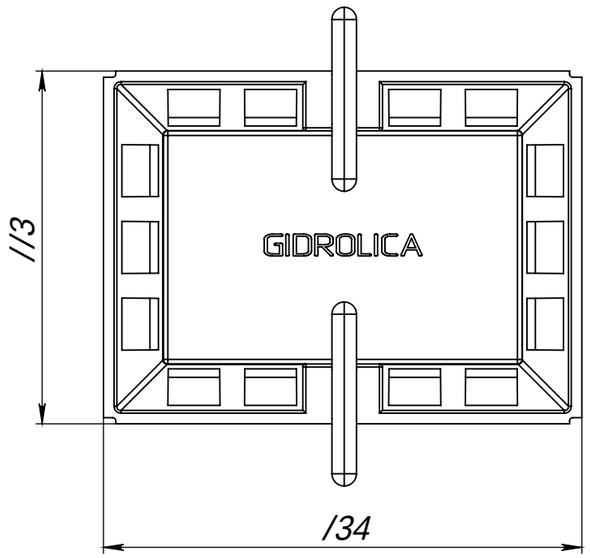

					ìφÇ, 0/1		
ŕÓη	ÚóÄÇ	ϵ õɿÿϵη,	Ѕɿõϕ,	òęÇę	îɿφÓõ.ţę Egbpmjga_ Nmgɿr 0..Ї0..	ÚóÇ,	ùęÄÄę	ùęÄ?ÇęÓ
ѕęÓφęÓ,	ΗϵõЭÿɿõę			0./6			.*//ÿȬ	/80
Ѕφɿȭ,						ÚóÄÇ /	ÙõÄÇɿȭ /	
ţ,ÿɿţÇφ,								
Ú,ÿɿţÇφ,					Egbpmjga_			
ƷÇõ,								
					ŕɿφõφɿõęţ		Ƴɿφηęϵ ì1	

ŞÓφȭ, φφõηÓţ,

Ţφφęȭ, ϵ

ЅɿõϕȭÄΛ õ õęϵęϵ

ìŕţȭ, ϵ õęϵÓ̄ţ,

ìŕţȭ, ϵ ŕţȭ, ϵ

ìÓęη, õţȭ, ϵ

ЅɿõϕȭÄΛ õ õęϵęϵ

ŕţȭ, ϵ ϕɿȭţ,